Aventos HK-XS

Technische Fiche

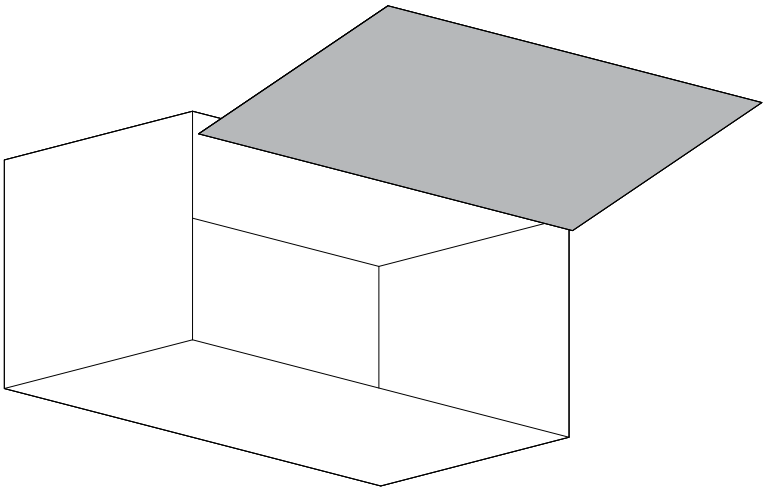

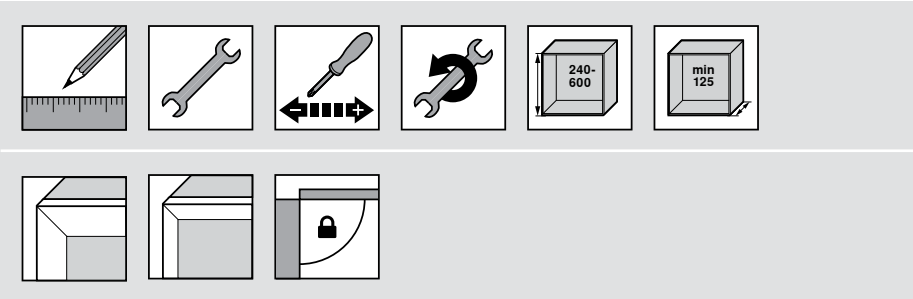

Planung | Planning | Planification | Progettazione | Planificación | Planowanie | Проектирование

Montage | Assembly | Montage | Montaggio | Montaje | Montaż | Монтаж

Einstellung | Adjustment | Réglage | Regolazione | Ajuste | Regulacja | Регулировка

Demontage | Removal | Démontage | Smontaggio | Desmontaje | Demontaż | Демонтаж

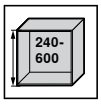

Korpushöhe | Cabinet height | Hauteur du corps de meublea | Altezza corpo mobile | Altura de cuerpo de mueble | Wysokość korpusu | Высота корпуса

Lichte Korpustiefe | Internal cabinet depth | Profondeur intérieure du corps de meuble | Profondità interna corpo mobile | Profundidad interior cuerpo de mueble | Głębokość wewnętrzna korpusu | Внутренняя глубина корпуса

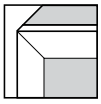

Breiter Alurahmen | Wide alu frame | Cadre alu large | Telai in alluminio larghi | Marcos de aluminio anchos | Szerokie ramki aluminiowe | Широкая алюминиевая рамка

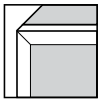

Schmaler Alurahmen | Narrow alu frame | Cadre alu étroit | Telai in alluminio stretti | Marcos de aluminio estrechos | Wąskie ramki aluminiowe | Узкая алюминиевая рамка

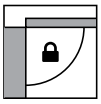

Öffnungswinkelbegrenzer | Opening angle stop | Limiteur d'angle d'ouverture | Limitatore angolo di apertura | Limitador de apertura | Ogranicznik kąta otwarcia | Ограничитель угла открывания

DU PONT BV ı Bouwelven 16 ı B - 2280 Grobbendonk ı 03 464 00 91 ı info@du-pont.be ı www.du-pont.be

Aventos HK-XS

Technische Fiche

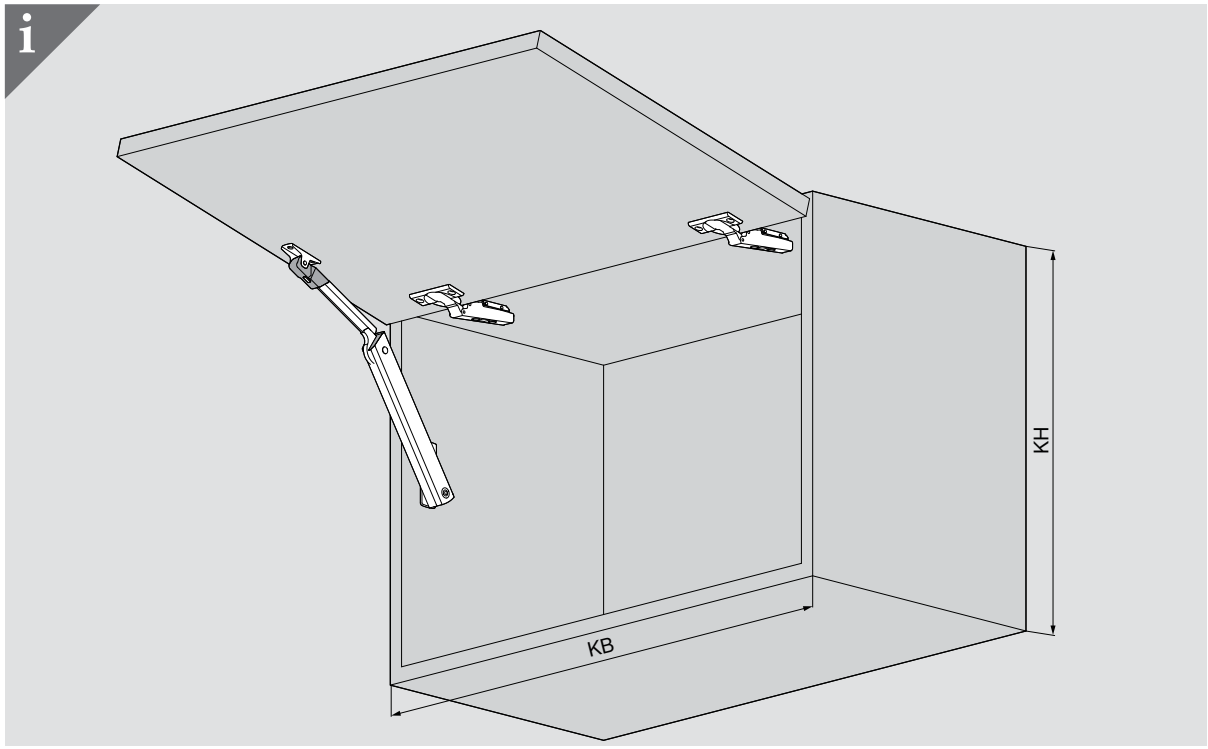

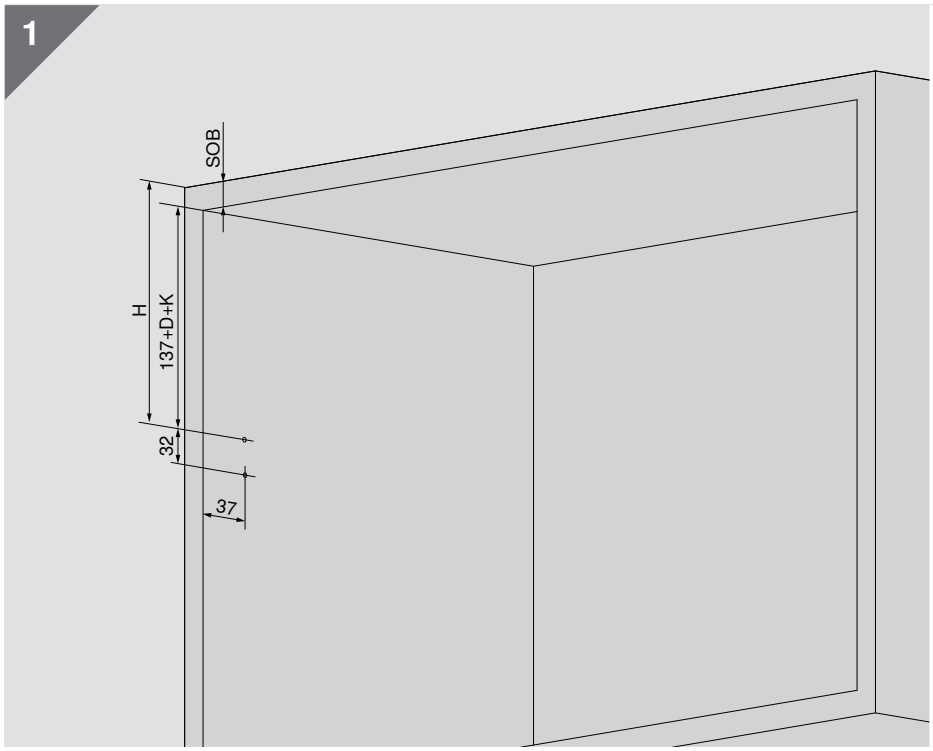

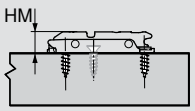

D	HM
0 mm	8.5 mm
3 mm	11.5 mm
9 mm	17.5 mm
18 mm	26.5 mm

Aventos HK-XS

Technische Fiche

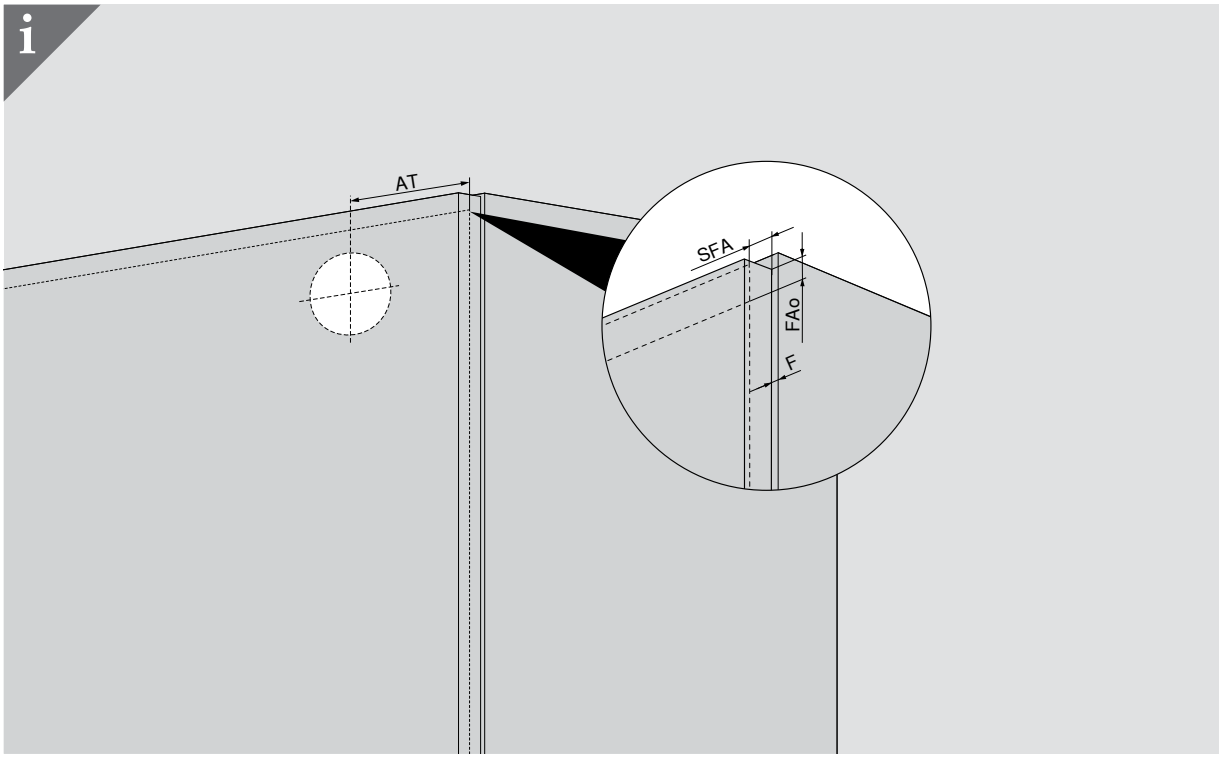

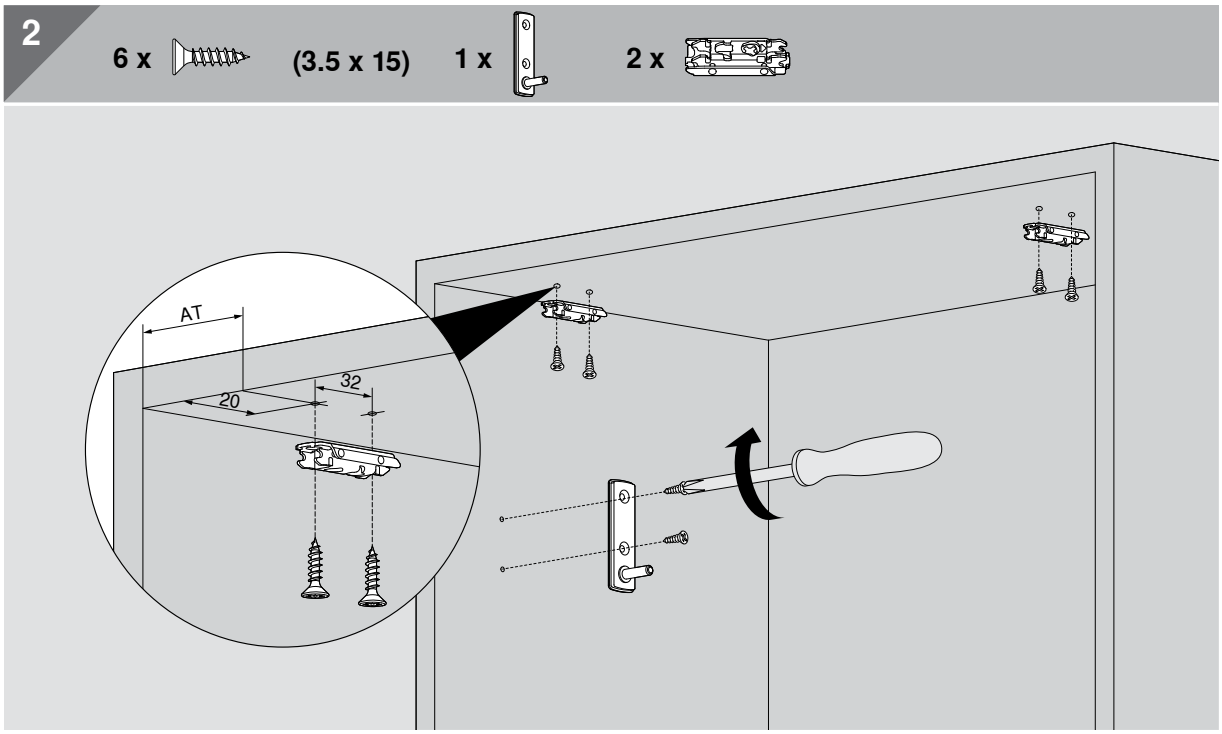

Aventos HK-XS

Technische Fiche

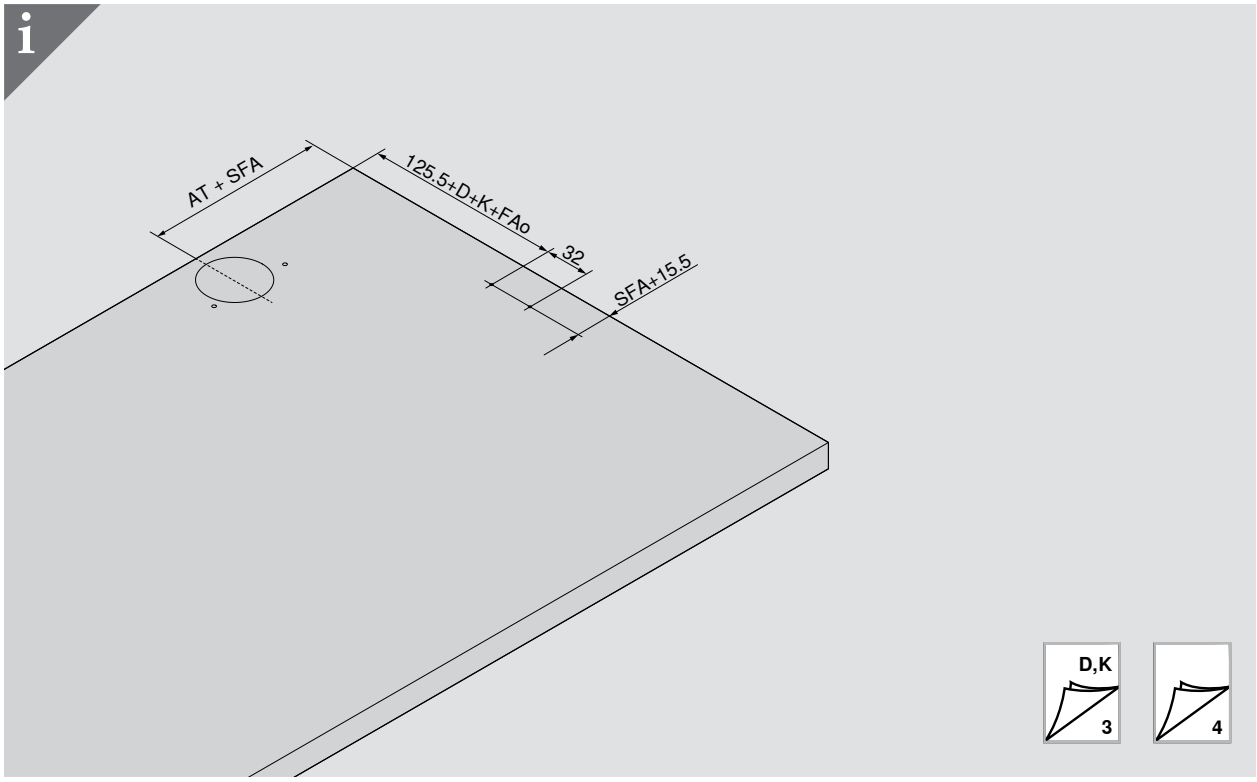

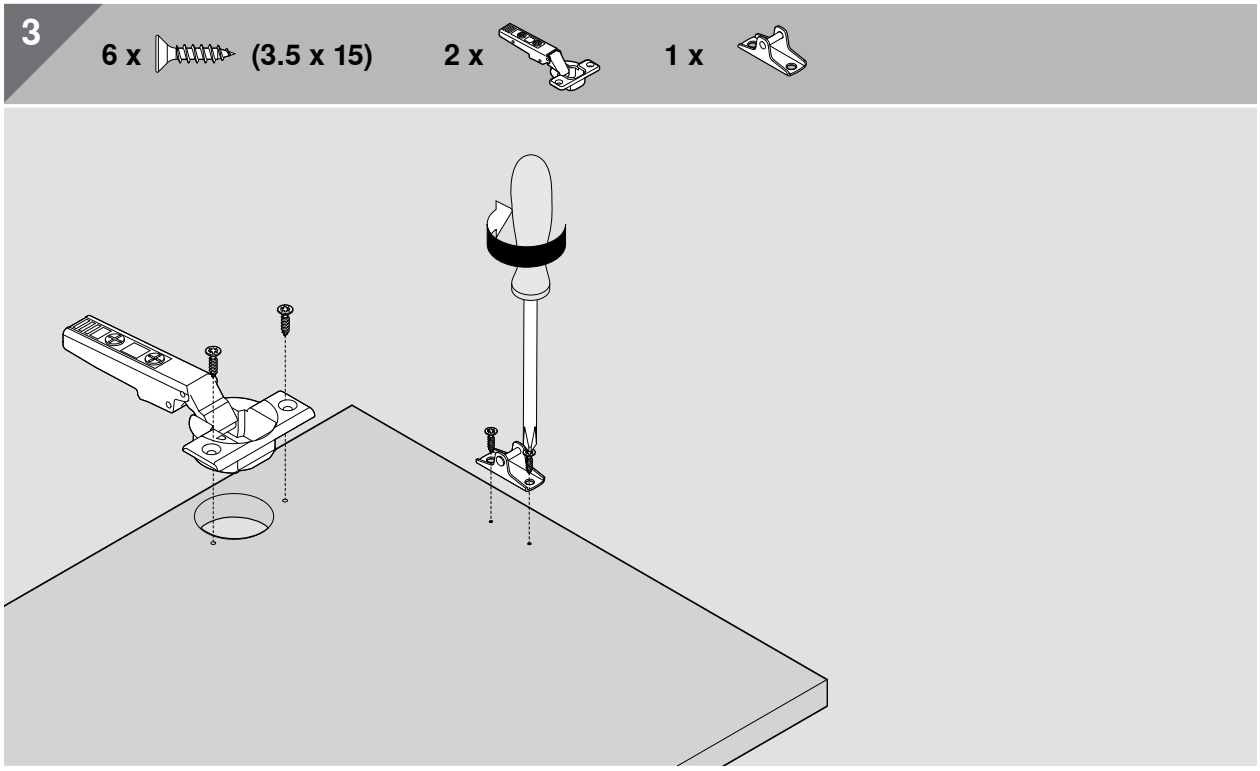

Aventos HK-XS

Technische Fiche

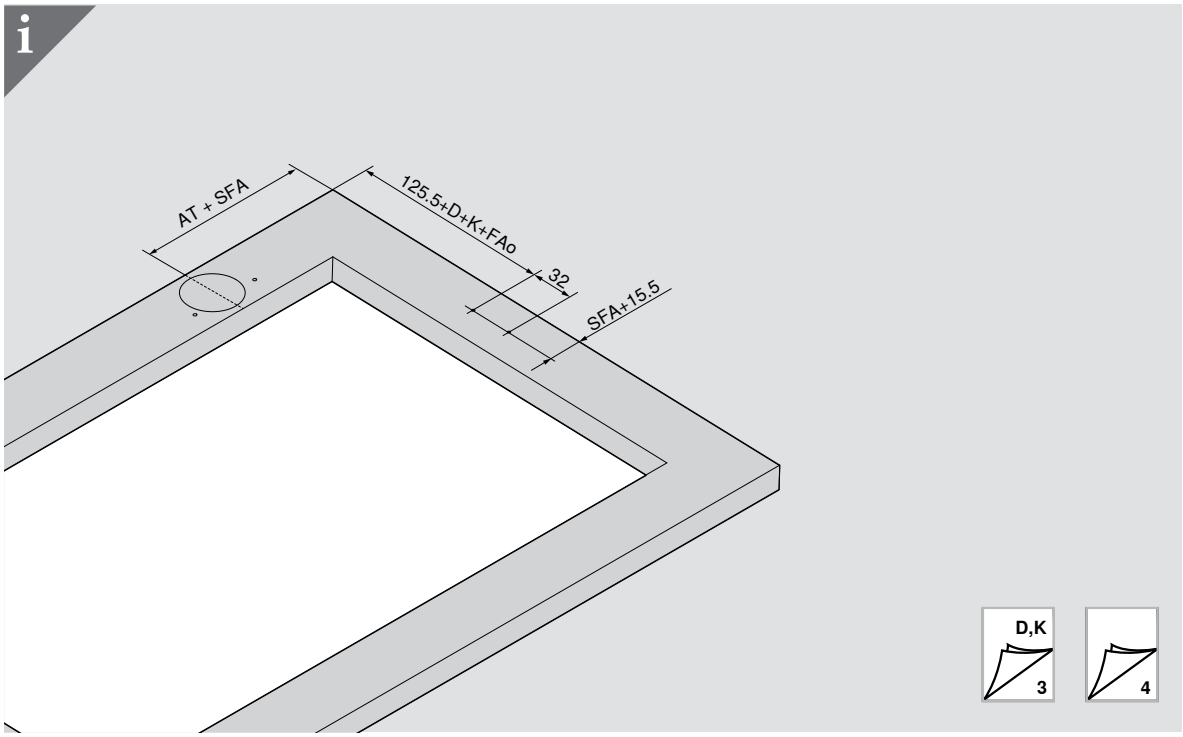

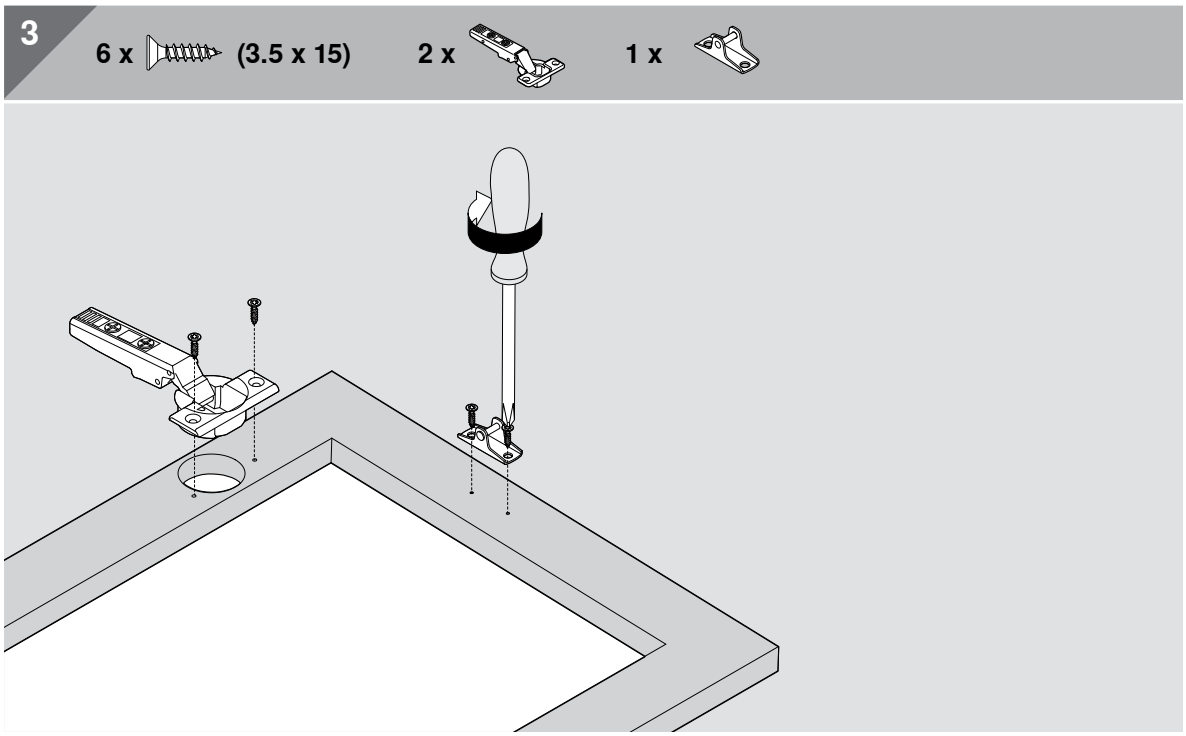

Aventos HK-XS

Technische Fiche

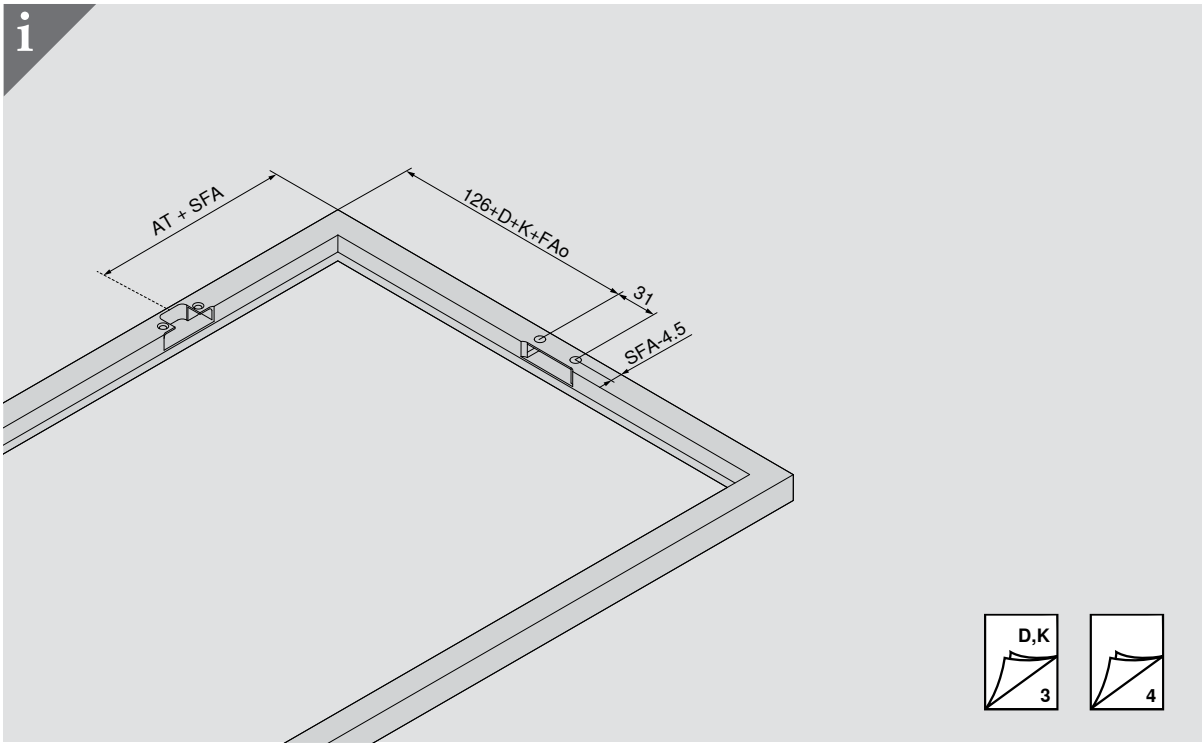

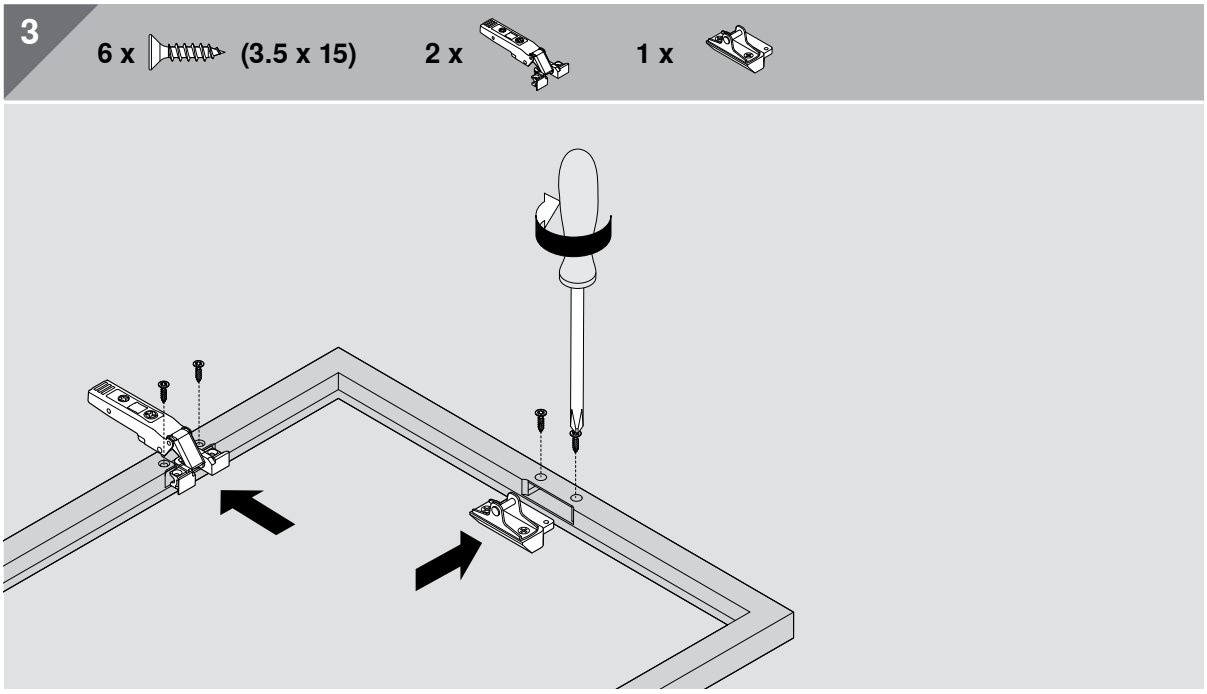

Aventos HK-XS

Technische Fiche

DU PONT
HANDEL EN MAATWERK

WARNUNG | WARNING | AVERTISSEMENT | AVVERTENZA | ADVERTENCIA | OSTRZEŻENIE | ВНИМАНИЕ | 警告

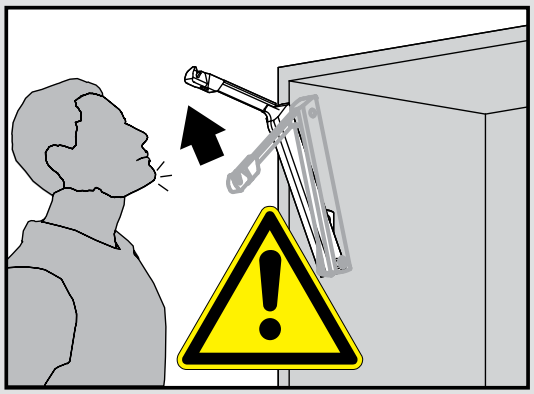

➢ Hebel nicht spannen.
Do not close the lever arm!
Ne pas armer le bras.
Non tendere la leva verso il basso.
No empulgar el brazo.
Nie opuszczać podnośnika.
Не опускайте рычаг.
アームが上がった状態では絶対に下に押さないでください。

➢ Verletzungsgefahr durch hochspringenden Hebel!
Lever could spring up and cause injury!
Risque de blessure en cas de relevage brusque du levier!
Pericolo di lesioni a causa del possibile scatto della leva verso l'alto!
Peligro de lesión por elevación de la palanca!
Niebezpieczeństwo zranienia przez gwałtownie unoszący się podnośnik!
Существует опасность получения травмы при выскакивании рычага!
アームが跳ね上がってケガをする可能性があります。

1

1 x

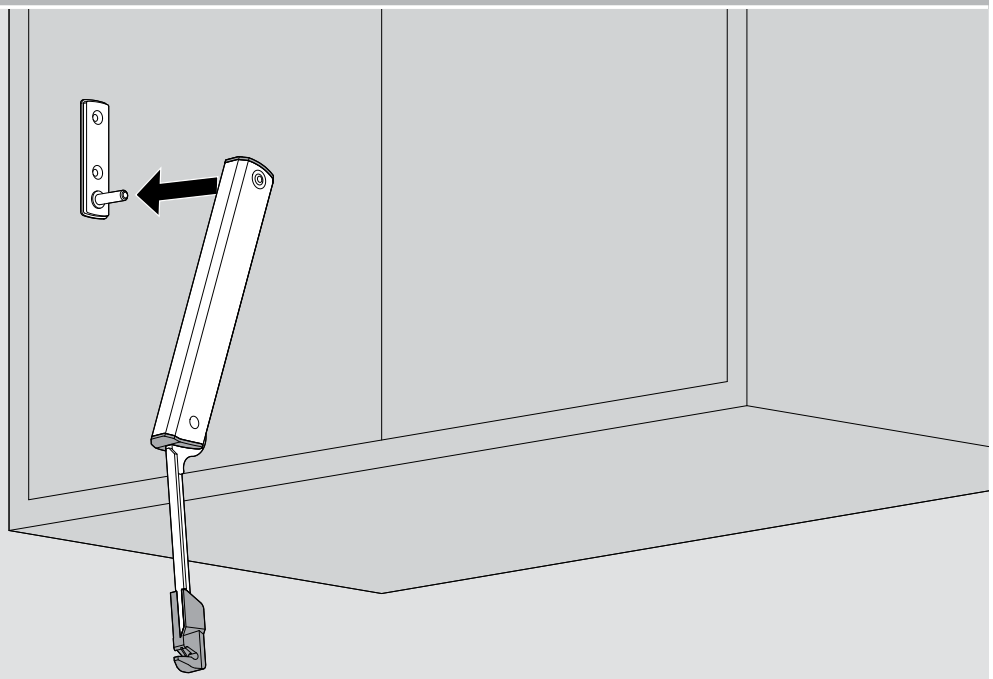

Aventos HK-XS

Technische Fiche

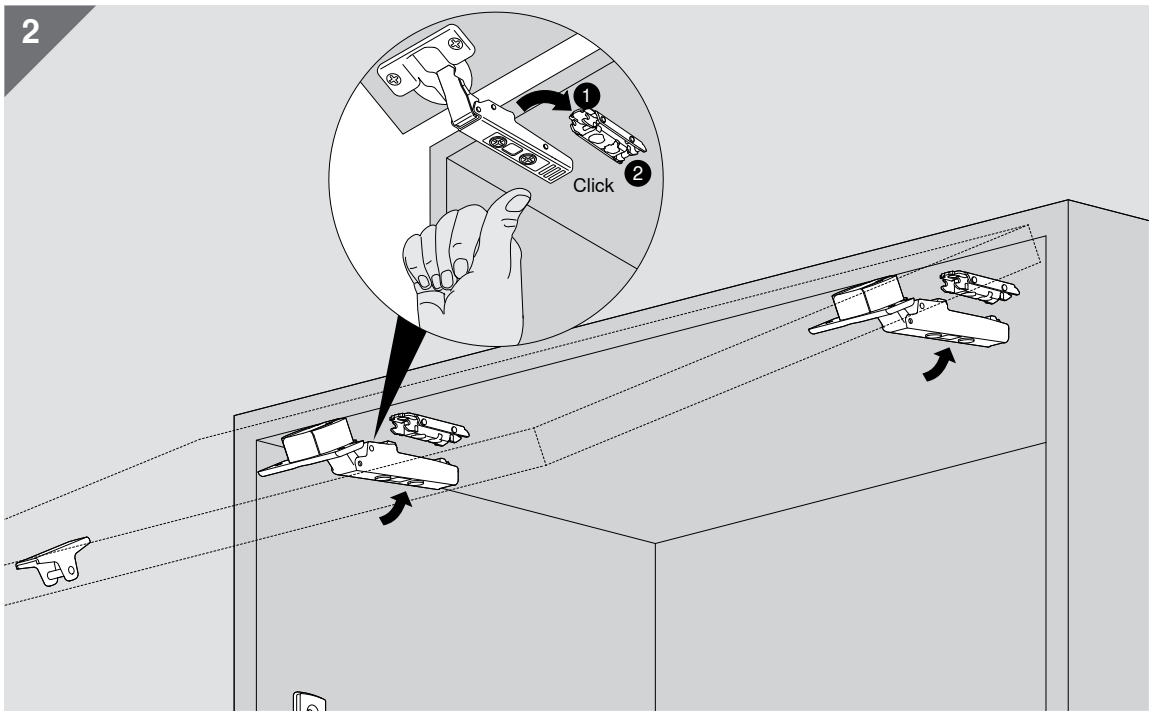

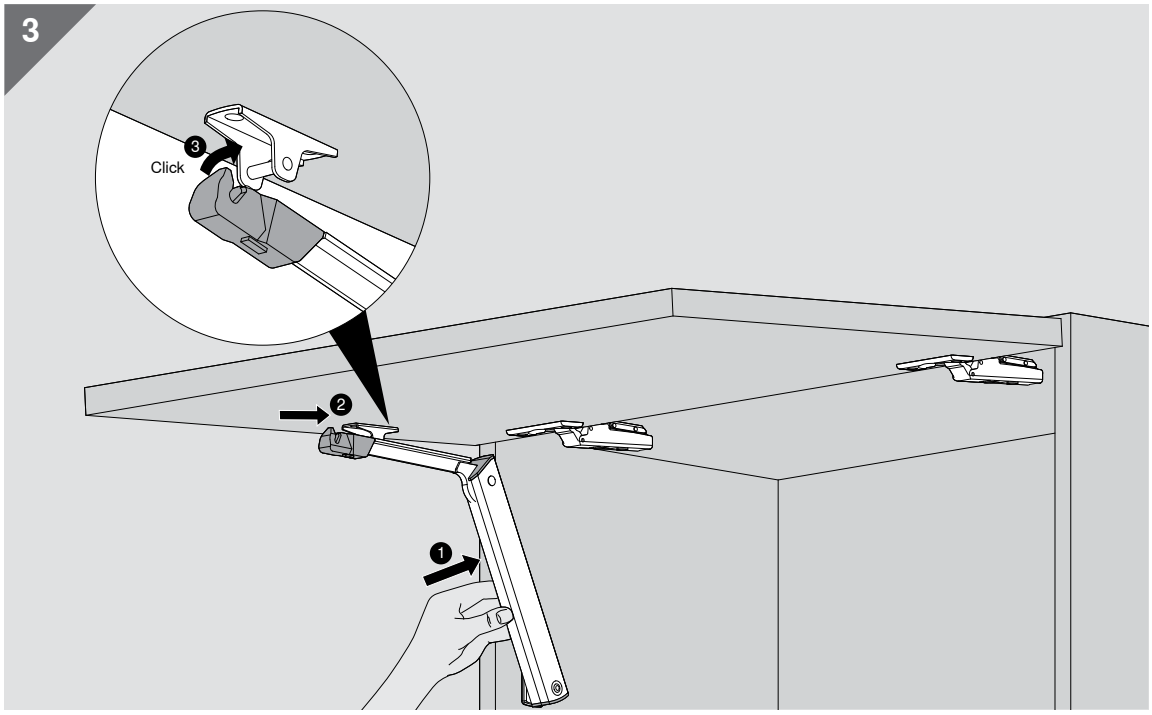

Aventos HK-XS

Technische Fiche

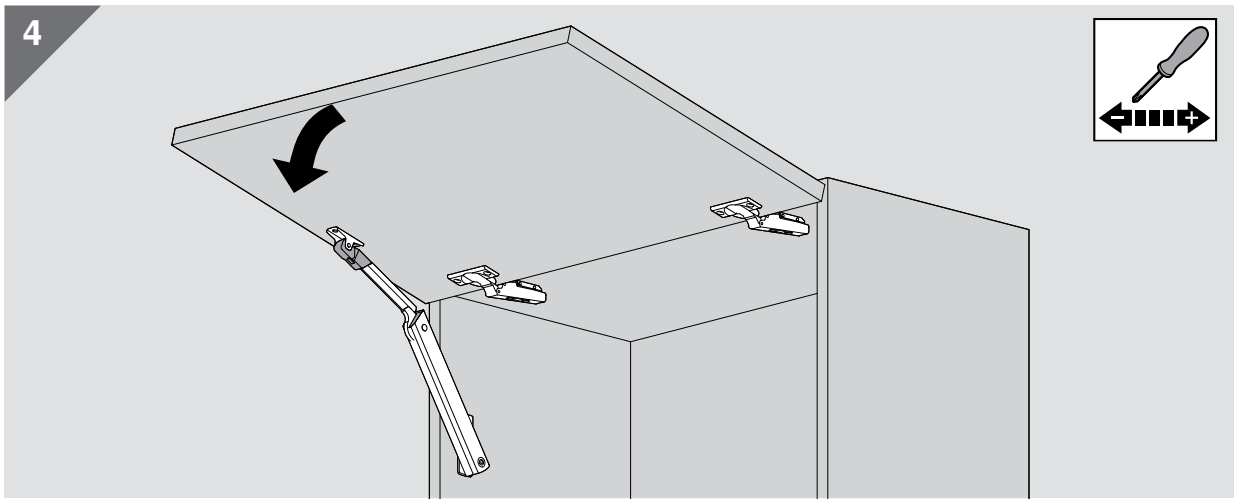

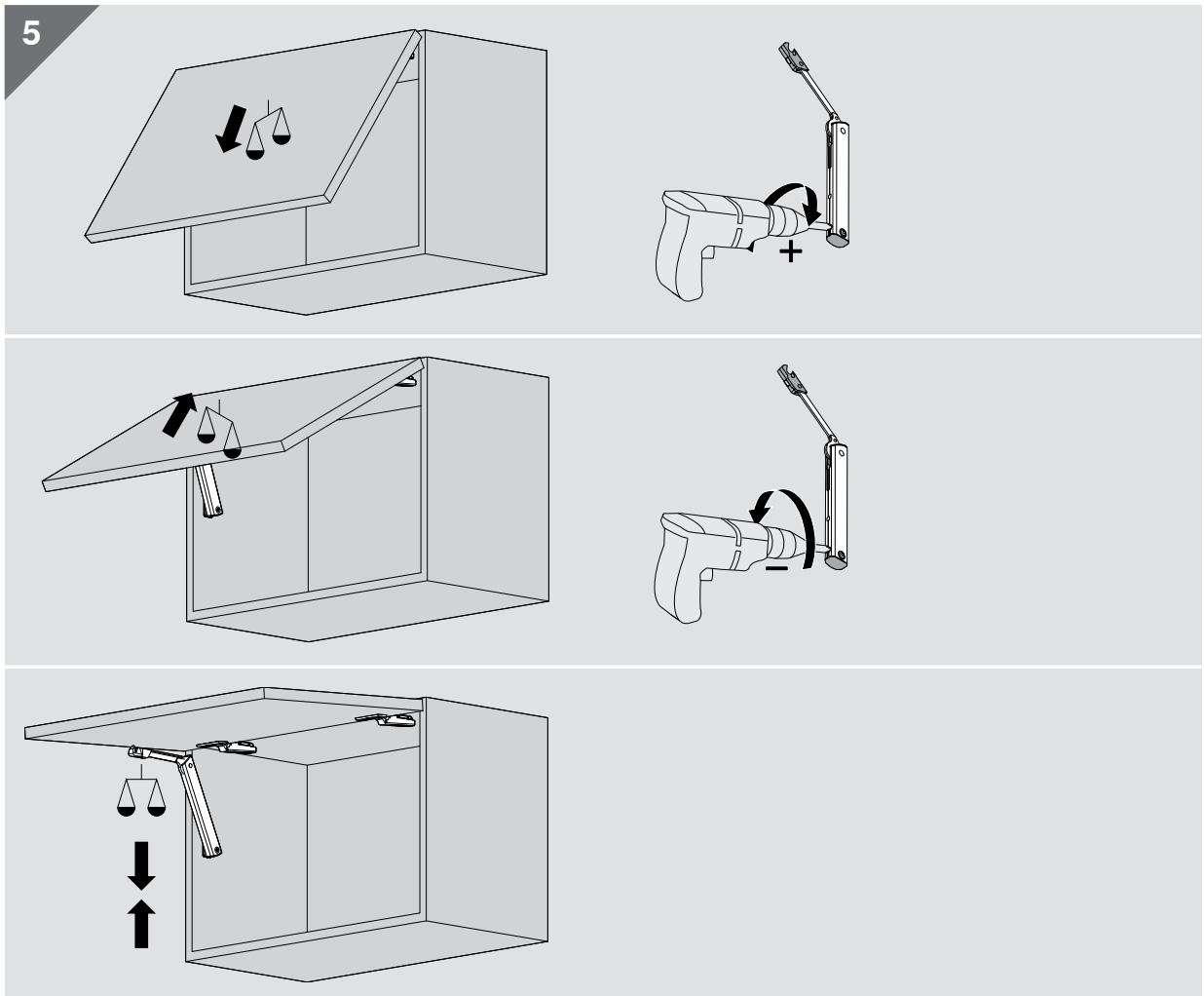

Aventos HK-XS

Technische Fiche

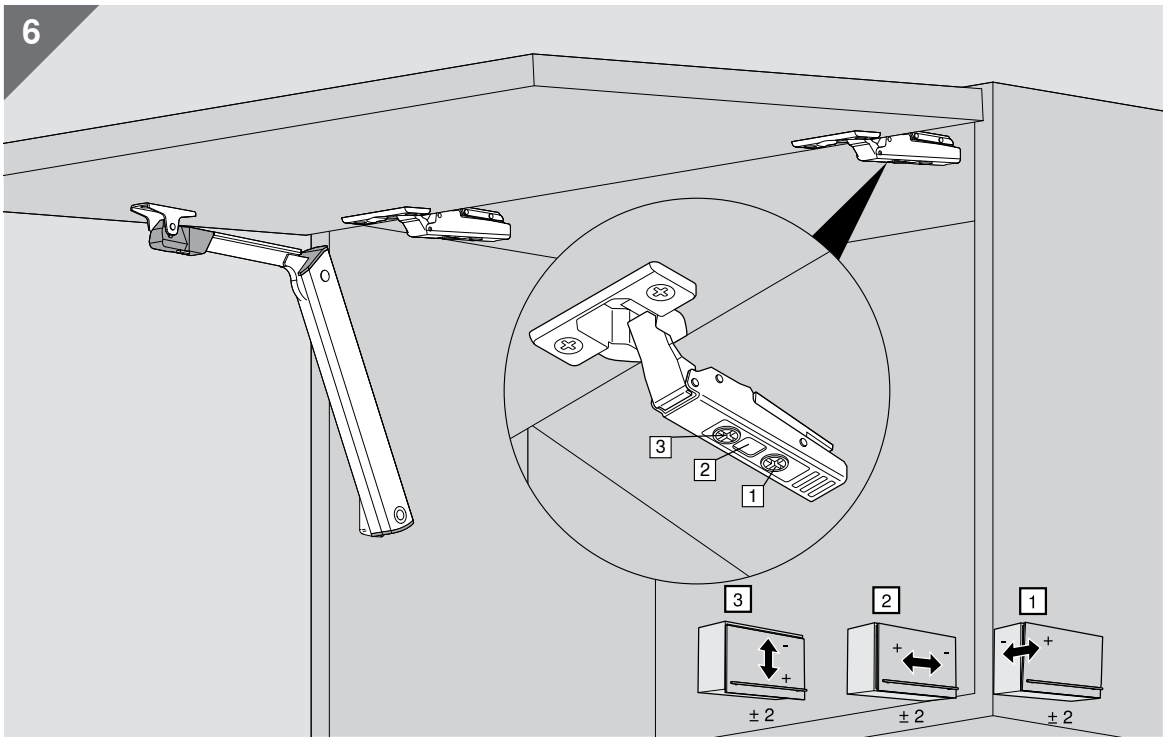

Aventos HK-XS

Technische Fiche

DU PONT
HANDEL EN MAATWERK

WARNUNG | WARNING | AVERTISSEMENT | AVVERTENZA | ADVERTENCIA | OSTRZEŻENIE | ВНИМАНИЕ | 警告

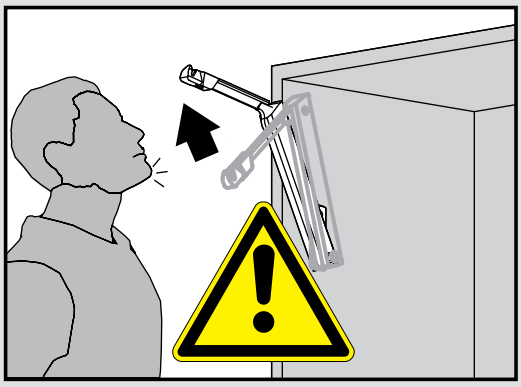

- Hebel nicht spannen.
  Do not close the lever arm!
  Ne pas armer le bras.
  Non tendere la leva verso il basso.
  No empulgar el brazo.
  Nie opuszczać podnośnika.
  Не опускайте рычаг.
  アームが上がった状態では絶対に下に押さないでください。

- Verletzungsgefahr durch hochspringenden Hebel!
  Lever could spring up and cause injury!
  Risque de blessure en cas de relevage brusque du levier!
  Pericolo di lesioni a causa del possibile scatto della leva verso l'alto!
  Peligro de lesión por elevación de la palanca!
  Niebezpieczeństwo zranienia przez gwałtownie unoszący się podnośnik!
  Существует опасность получения травмы при выскакивании рычага!
  アームが跳ね上がってケガをする可能性があります。

1

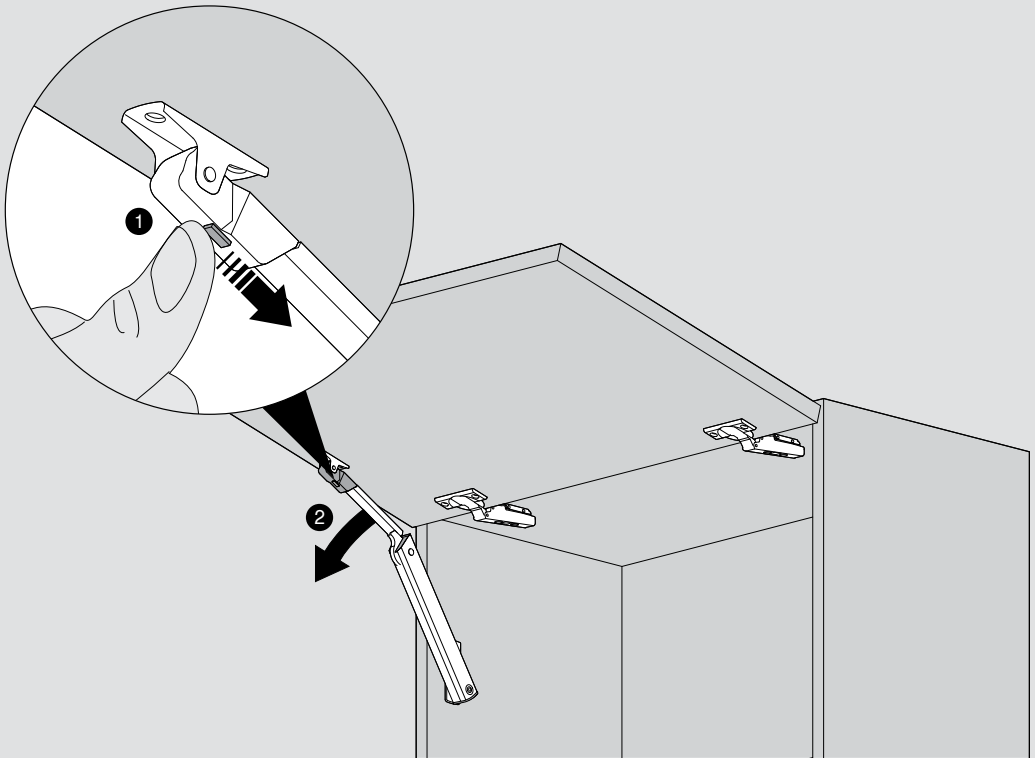

Aventos HK-XS

Technische Fiche

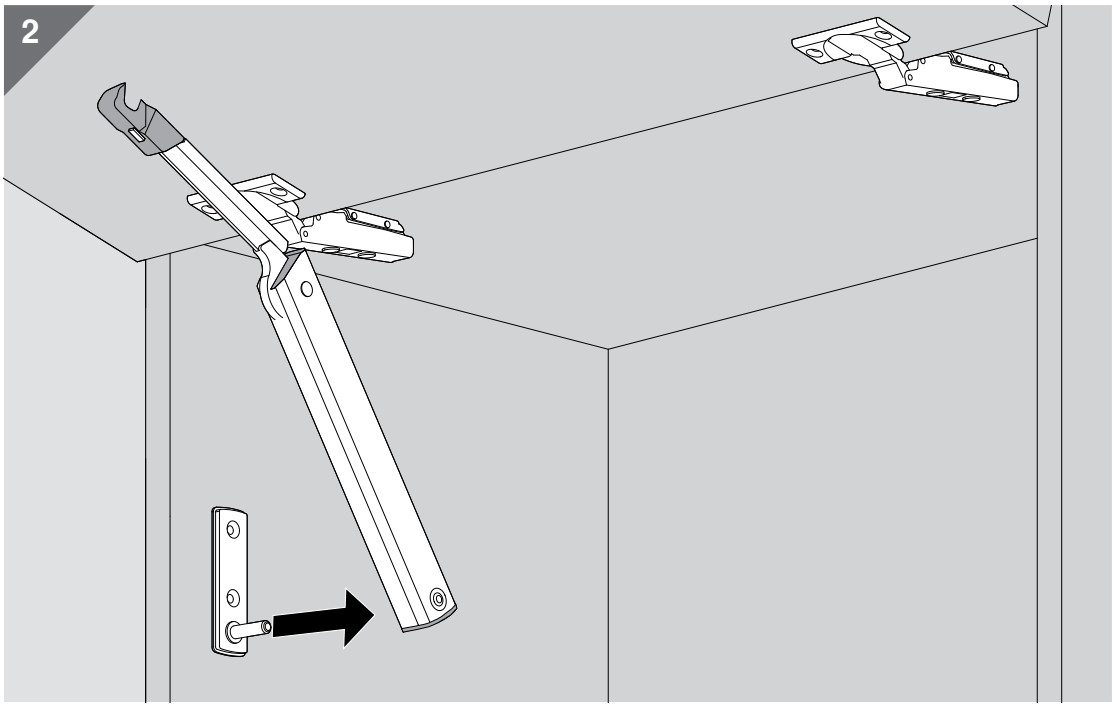

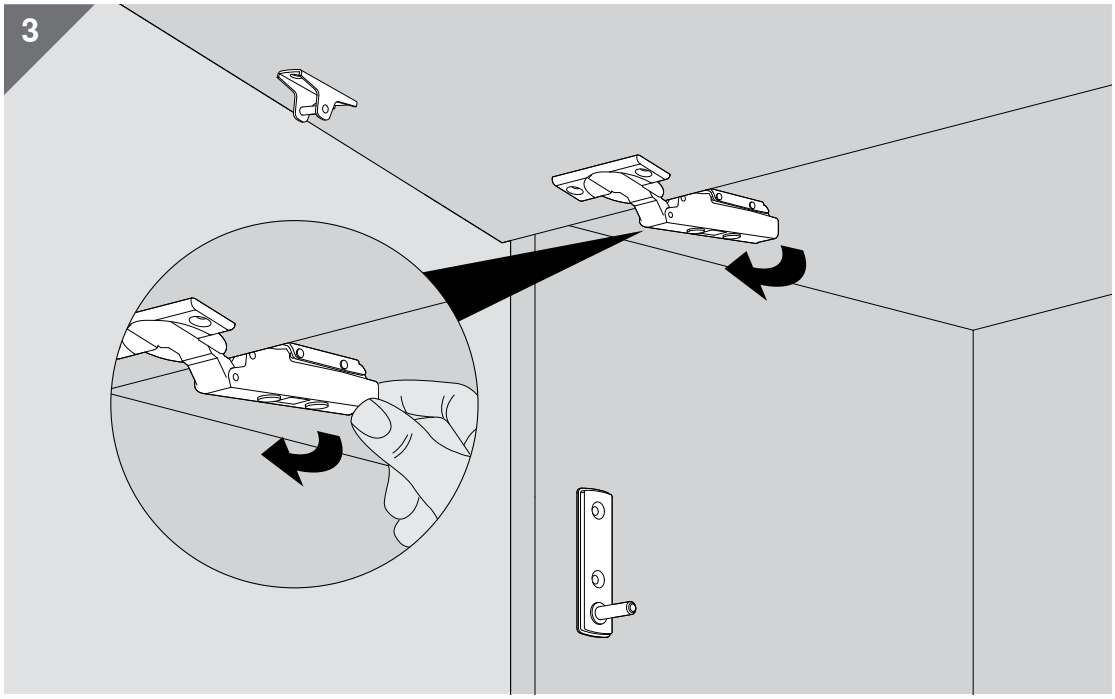

Aventos HK-XS

Technische Fiche
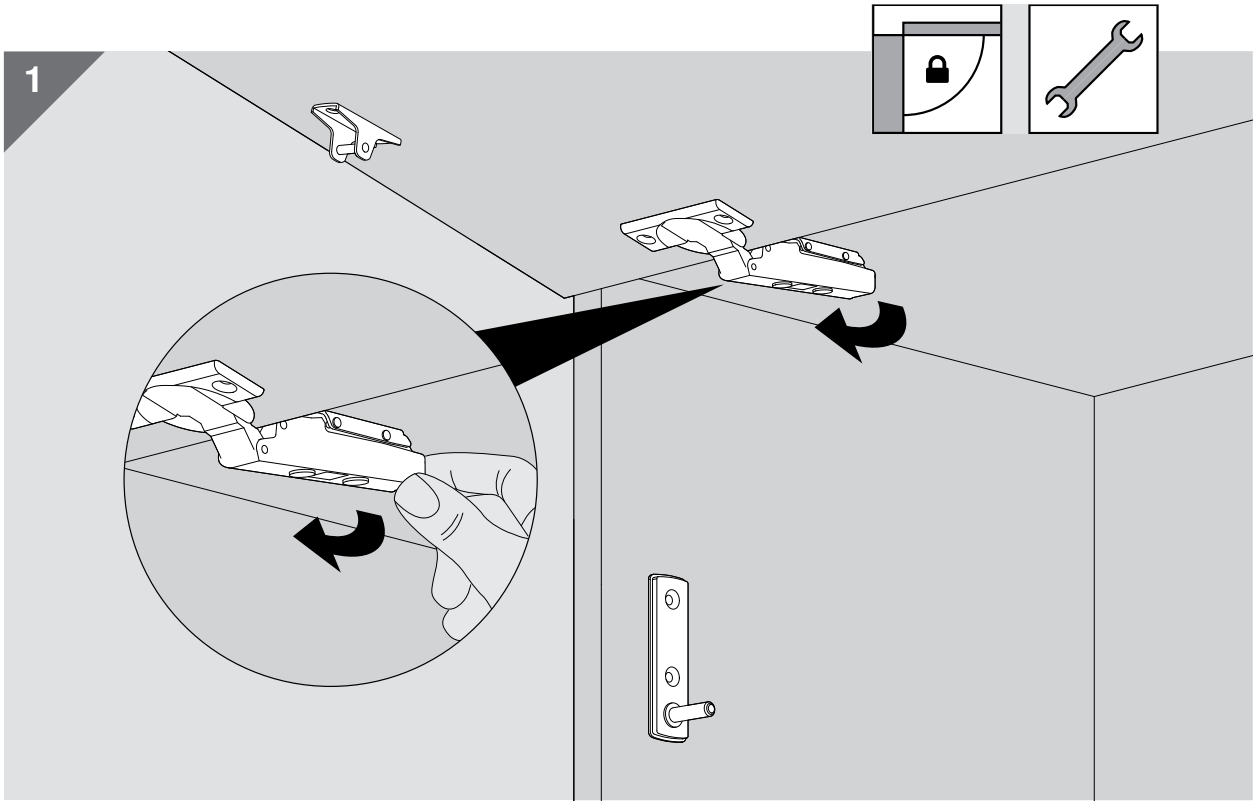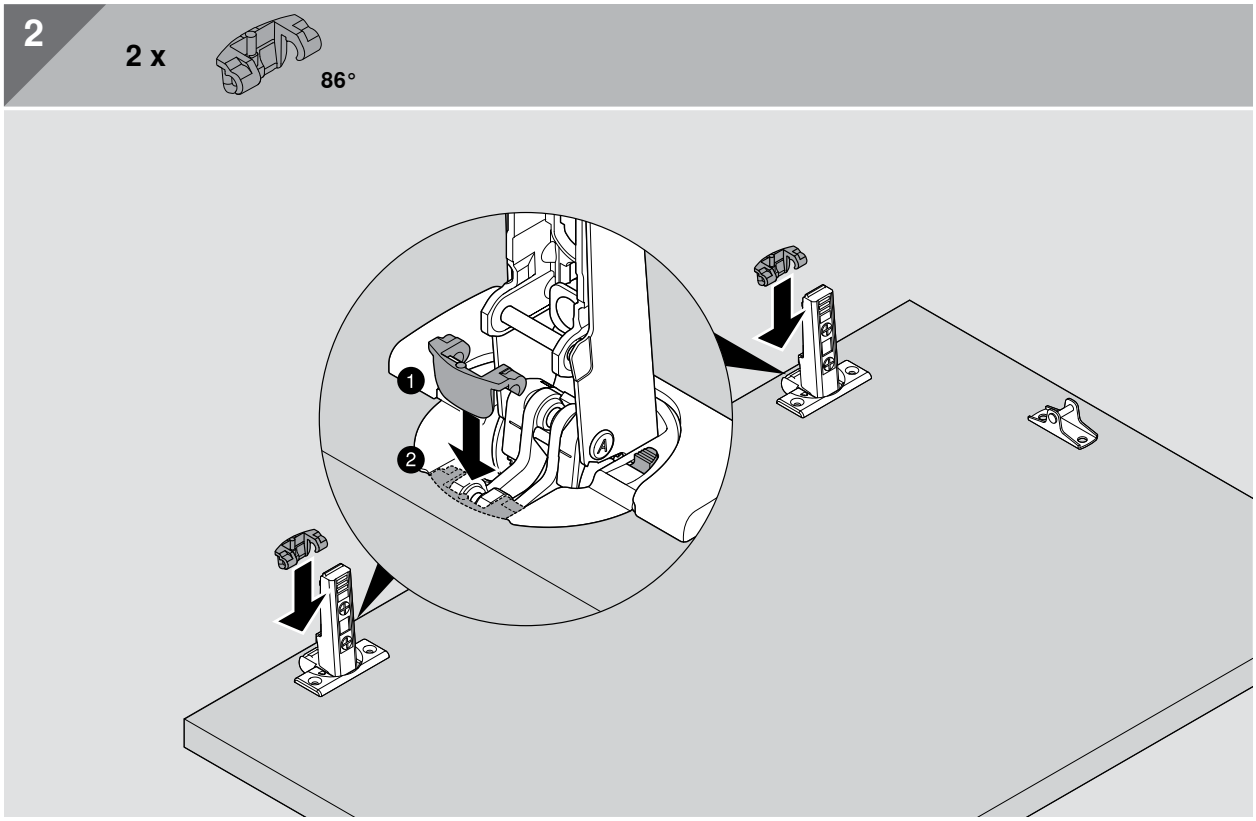
DU PONT
HANDEL EN MAATWERK